第60回目黒区体育祭　春季テニス大会　一般混合ダブルス(35歳以上)

令和4年5月15日(日)　碑文谷体育館庭球場

①	1	田澤利弥(aurora) 佐藤名奈恵(TTC)
	2	佐藤哲也(ブルーマウンテン) 重見光(ブルーマウンテン)
	3	宮坂淳志(フリー) 横澤春子(フリー)
	4	友成直樹(シュパース目黒TC) 榎本聡子(シュパース目黒TC)
	5	梶間健吾(VAMOS) 山本瑞穂(フリー)
	6	神戸大吾(TTB) 田中順子(アルテミス)
	7	中村功(フリー) 宿谷真名(フリー)
	8	爪川智晶(ブルーマウンテン) 杉野さえ(ブルーマウンテン)
	9	石井真志(TTB) 猪俣美樹(aurora)
④	10	中村悠(スマイルファイターズ) 中村敦子(スマイルファイターズ)
②	11	戸澤英人(フリー) 髙城美恵(jolly　fellows)
	12	岡村朗(ブルーマウンテン) 佐藤宏美(ブルーマウンテン)
	13	高谷真次(TTB) 高谷品子(TTB)
	14	窪田有登(アルテミス) 関口真理(アルテミス)
	15	若月一真(フリー) 若月若奈(フリー)
	16	鈴木信孝(ブルーマウンテン) 小谷由佳(ブルーマウンテン)
	17	水野広明(WAFU) 大西優香(ラチーマ)
	18	川人慎平(フリー) 中山麻衣(フリー)
	19	堀口夢心(フリー) 小林淑子(フリー)
③	20	假谷紀彰(アルテミス) 伊藤智子(アルテミス)

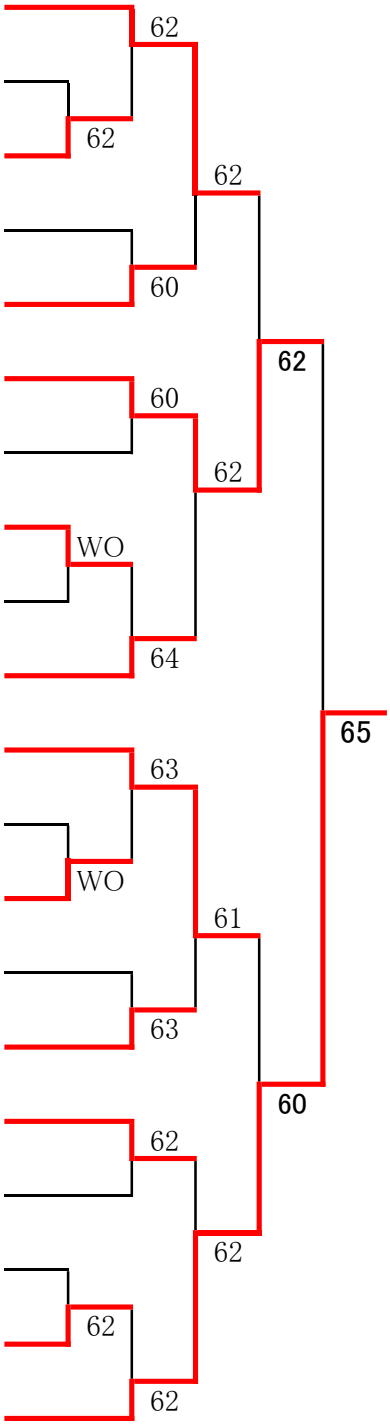

優勝
假谷 紀彰
伊藤 智子

準優勝
神戸 大吾
田中 順子